DT25
Гусеничные думперы

Тонны преимуществ – DT25.

Управление полностью гидростатическим приводом ходовой части гусеничного думпера DT25 компании Wacker Neuson осуществляется с помощью джойстика, а ROPS-балку можно сложить для прохода через низкие проемы. Низко расположенный центр тяжести повышает устойчивость и гарантирует преодоление уклона до 70 %.

- Поворотное место управления с возможностью логического переключения направления движения повышает производительность и уменьшает повреждение грунта.
- Цельная крышка капота и оптимальное расположение точек сервисного обслуживания упрощают процедуру ежедневного обслуживания.
- Поворотное место управления, позволяет не разворачивать машину (включая логическое переключение направления движения), повышает производительность за счет ускорения рабочих циклов, а также уменьшает повреждения грунта.

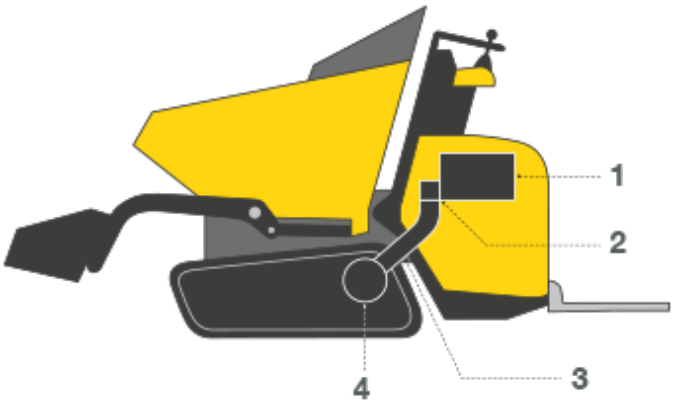

1. Дизельный двигатель
2. Сдвоенный регулируемый насос
3. Линии высокого давления от насоса к двигателю
4. Раздаточная коробка/ось

Гидростатический ходовой привод
Простой старт и трогание с места: благодаря гидростатическому ходовому приводу не требуется частое переключение передач и водитель может пол- ностью сконцентрироваться на своей работе. Идеально для парков арендной техники или в случае частой смены водителей.
• Гидравлический рычаг управления для плавного управления моделями DT12, DT15 и DT25
• Две ступени переключения скорости: на выбор плавная с высоким тяговым усилием или быстрая (не для модели DT10)
• Управление гидростатическим ходовым приводом и рабочей гидравликой осуществляется независимо друг от друга
• Низкие затраты на сервисное и техническое обслуживание благодаря приводу с низким уровнем износа

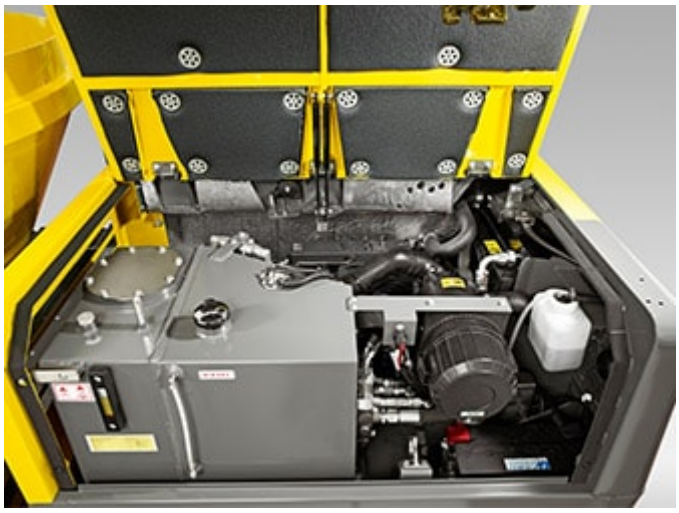

Техническое обслуживание

В процессе технического обслуживания происходит экономия драгоценного времени и как следствие наличных денег. Ведь чем проще и быстрее осуществляется доступ к гидросистеме или двигателю, тем быстрее машина вновь готова к работе.

- Удобный доступ для сервисного обслуживания, позволяющий уверенно выполнять ежедневные проверки
- Быстрый доступ к точкам техобслуживания
- Высокая степень безопасности благодаря запирающейся крышке капота

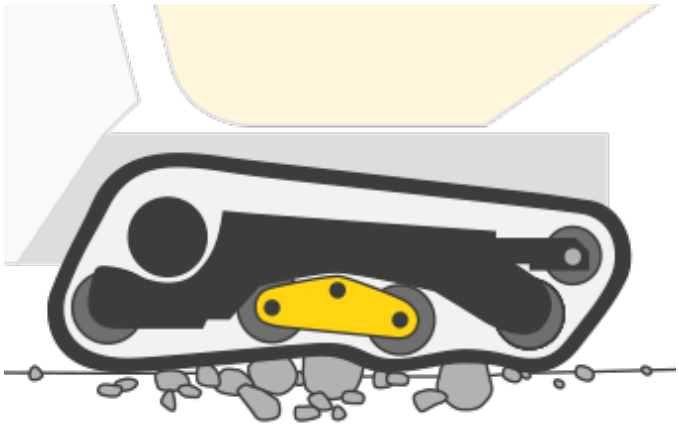

Постоянное тяговое усилие,

так как качающиеся ролики адаптируются к любому основанию.

Технические характеристики

	Swivel tip skip	Front tip skip platform
Рабочие параметры		
Транспортный вес Дизель кг	2.800	2.700
Грузоподъемность макс. кг	2.500	2.500
объем ковша до краёв л	1.120	920
объем ковша с горкой л	1.503	1.503
Д x Ш x В мм	3666 x 1550 x 2500	3295 x 1550 x 2500
Параметры двигателя		
Мощность двигателя Дизель кВт	33	33
при числе оборотов 1/мин	2.350	2.350
Скорость передвижения 1 км/ч	5	5
Скорость передвижения Дизель км/ч	11	11
Преодолеваемый уклон %	36	36
Емкость топливного бака л	54	54

Размеры

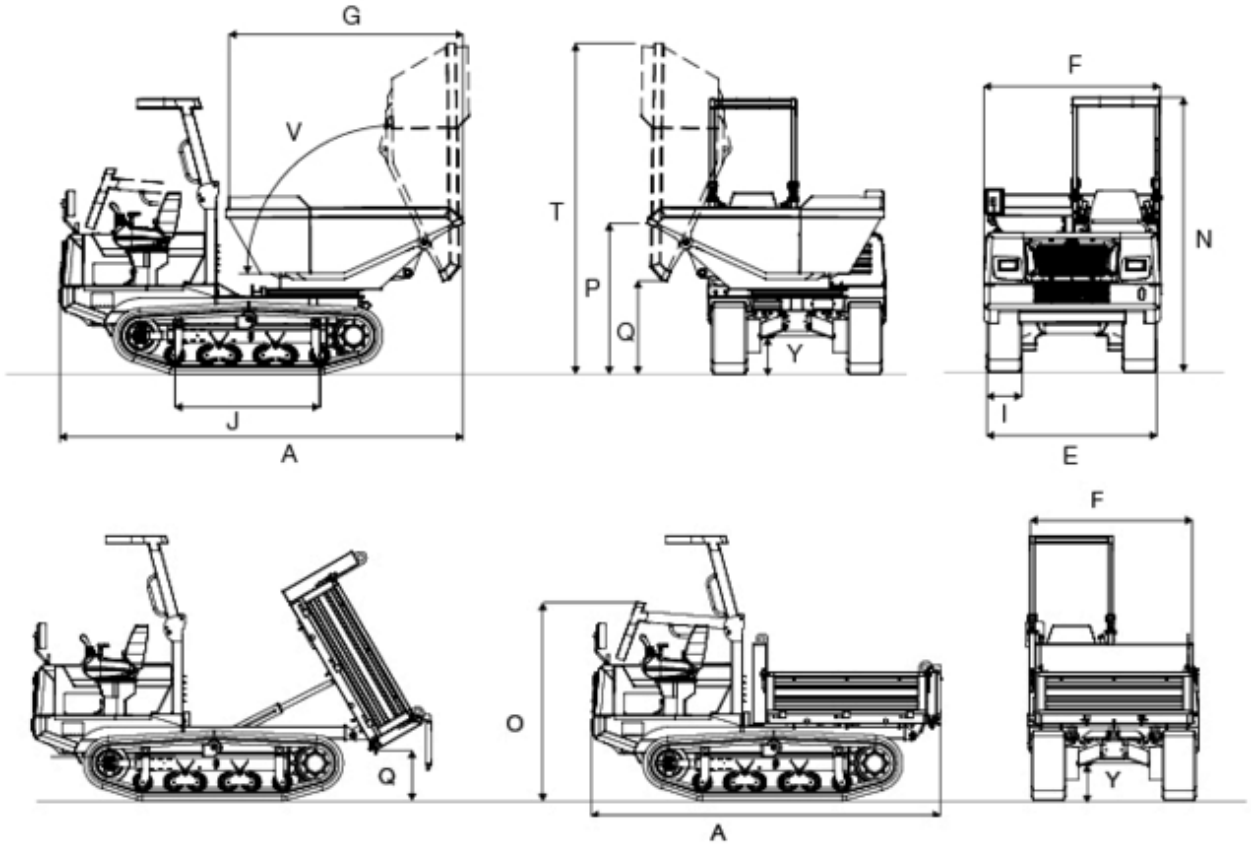

		Swivel tip skip	Front tip skip platform
A	Длина (без подножки)	3.666 мм	3.295 мм
E	Ширина Ходовая часть	1.550 мм	1.550 мм
F	Ширина ковша	1.532 мм	1.485 мм
G	Длина ковша	2.128 мм	1.775 мм
I	Ширина гусеницы Колея	320 мм	320 мм
J	Длина Колея	1.319 мм	1.319 мм
N	Высота над защитной дугой ROPS	2.500 мм	2.500 мм
O	Высота над защитной дугой ROPS (в сложенном положении)	1.870 мм	1.870 мм

P	Высота переднего края кузова (в поднятом положении)	1.370 мм	1.210 мм
Q	Высота разгрузки макс.	850 мм	468 мм
T	Высота Макс., с поднятым кузовом	3.000 мм	2.344 мм
V	Угол опрокидывания Нагрузка ковша	90 °	60 °
Y	Дорожный просвет	350 мм	350 мм

Примечание
Обратите внимание, что доступность различных видов оборудования может варьироваться в зависимости от страны, в которой находится заказчик. Вполне возможно, что определенная информация или выпускаемый продукт могут быть недоступны в вашей стране. Более точная информация о мощности двигателя приведена в руководстве по эксплуатации; фактическая отдаваемая мощность может изменяться в зависимости от условий эксплуатации.
За исключением ошибок и пропусков. Изображения.
Copyright © 2018 Wacker Neuson SE.